ITV ICE makers

SCALA 3000 REMOTE

THREE PHASE
400 V / 50 Hz

MODULAR FLAKE ICE MACHINE WITH REMOTE UNIT

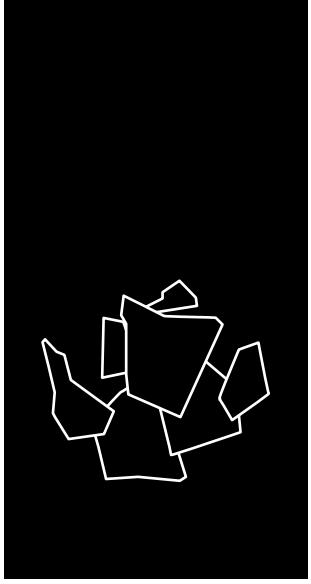

FEATURES CARACTERÍSTICAS

- **PRODUCES COLD AND DRY FLAT FLAKES. FLAKE THICKNESS MAY BE ADJUSTED BETWEEN 1.5 mm AND 3 mm**
  PRODUCE ESCAMAS PLANAS MUY FRÍAS Y SECAS. EL ESPESOR PUEDE REGULARSE ENTRE 1.5 Y 3 mm
- **BASED ON A STATIC CYLINDER WHICH IS FREE FROM SWIVEL JOINTS (HELICAL REAMER) COUPLED WITH A MILLING TOOL THAT DETACHES THE ICE WITHOUT ANY STRAINED OR FORCED MOVEMENTS**
  FUNCIONAMIENTO BASADO EN UN CILINDRO ESTÁTICO SIN JUNTAS GIRATORIAS (HELICAL REAMER) Y CON UNA FRESA QUE DESPEGA EL HIELO SIN TENSIONES NI ESFUERZOS
- **THE MOST EFFICIENT EVAPORATOR OF THE MARKET, LESS ENERGY CONSUMPTION AND HIGHER ICE PRODUCTION**
  EL EVAPORADOR MAS EFICIENTE DEL MERCADO, MENOR GASTO ENERGÉTICO, MAYOR PRODUCCIÓN DE HIELO
- **ELECTRONIC STOP SYSTEM / ELECTRICAL CONTROL PANEL / DRIVE DIRECT GEAR MOTOR / MAGNETIC DRIVE PUMP / LOW WATER SAFETY DEVICE**
  SISTEMA DE PARO ELECTRÓNICO / CUADRO ELÉCTRICO DE REGULACIÓN / MOTORREDUCTOR DE ATAQUE DIRECTO / BOMBA DE ARRASTRE MAGNÉTICO / SEGURIDAD ANTE FALTA DE AGUA
- **STAINLESS STEEL SOLEPLATE**
  BANCADA DE ACERO INOXIDABLE
- **CONTROLLERS TO DETECT: LOW WATER LEVEL, TEMPERATURE RISE DUE TO MOTOR OVERLOAD OR FULL VAT**
  CONTROLES PARA DETECTAR: FALTA DE NIVEL DE AGUA, AUMENTO DE TEMPERATURA POR SOBREESFUERZO EN EL MOTORREDUCTOR O POR LLENADO DE ALMACÉN

	24 H Kg	10ºC / 10ºC (Kg)	21ºC / 15ºC (Kg)	(mm)	(mm)
SCALA 3000 SPLIT		3.300	3000	Width 1.050 Depth 750 Height 1.300	Width 1.150 Depth 975 Height 1.330
RCU 3000		-	-	Width 1.250 Depth 1.500 Height 1.300	Width 1.800 Depth 1.450 Height 1.300

FLAKE ICE
-7ºC Ice Temperature

ACCESSORIES ACCESORIOS

INCLUDED

WATER INLET FILTER GASKET
JUNTA DE FILTRO DE ENTRADA DE AGUA

WATER INLET HOSE
MANGUERA DE ENTRADA DE AGUA

WATER OUTLET HOSE
MANGUERA DE DESAGÜE

OPTIONAL (NOT INCLUDED)

ICE DROP CHUTE
TUBO DE CAÍDA DE HIELO

SALT DOSING PUMP WITH TANK
BOMBA DOSIFICADORA DE SAL CON DEPÓSITO

REMOTE SWITCH
INTERRUPTOR REMOTO

REMOTE SWITCH & WEEKLY PROGRAMMER
INTERRUPTOR REMOTO CON PROGRAMADOR SEMANAL

EXTERNAL STOP FULL BIN PHOTO CELL
SENSOR DE PARO EXTERNO POR LLENADO

Y EXTENSION INOX
EXTENSIÓN Y INOX

RECOMMENDED BINS DEPÓSITOS RECOMENDADOS

S500 + SCALA 3000 SPLIT

SCD400 + SCALA 3000 SPLIT

SCD600 + SCALA 3000 SPLIT

SCD800 + SCALA 3000 SPLIT

SS221 + SCALA 3000 CO2 SPLIT

SS422 + SCALA 3000 CO2 SPLIT

TECHNICAL SCHEME ESQUEMA TÉCNICO

ROTATION SYSTEM
SISTEMA DE ROTACIÓN

SCALA 3000 SPLIT

RIGHT SIDE VIEW
VISTA LATERAL DERECHA

FRONTAL VIEW
VISTA FRONTAL

LEFT SIDE VIEW
VISTA LATERAL IZQUIERDA

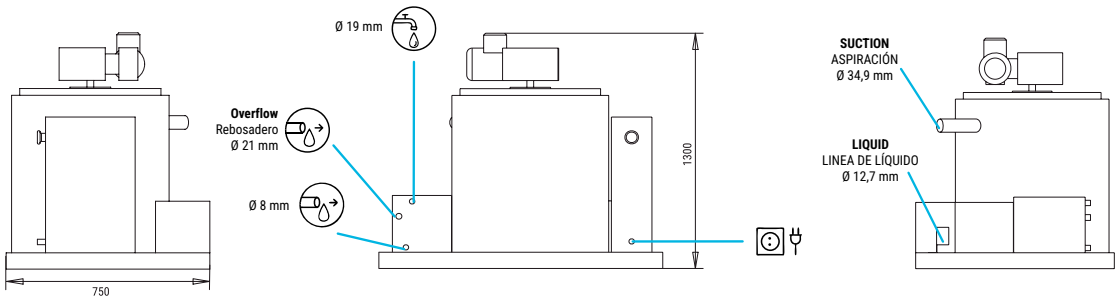

RCU 3000

CENTRAL CROSS SECTION VIEW OF THE BASE
VISTA DE LA BASE DESDE SECCIÓN CENTRAL

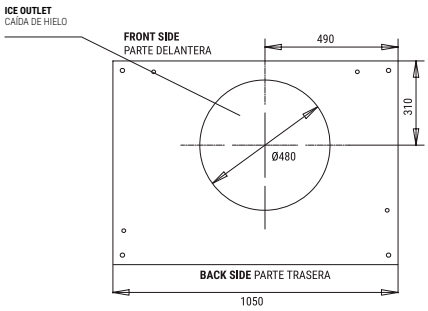

RIGHT SIDE VIEW
VISTA LATERAL DERECHA

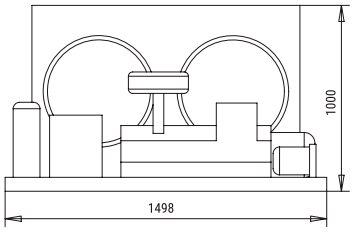

RIGHT SIDE VIEW
VISTA LATERAL DERECHA

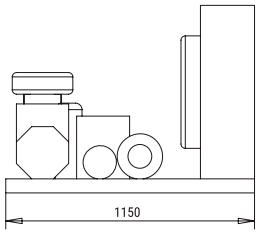

* All measurements in mm.
* Todas las cotas en mm.

OPERATING CONDITIONS CONDICIONES DE TRABAJO

PRODUCTION 50Hz PRODUCCIÓN 50 Hz

±10% V

10ºC/43ºC

5ºC/38ºC

1 bar/6 bar

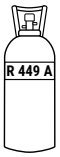

V	Hz	ph
400	50	3N

1'5-2'2 mm

SCALA 3000 REMOTE

°C / °F	10º / 50º	15º / 60º	21º / 70º	30º / 86º
10º / 50º	3300	3100	2700	2500
21º / 68º	3270	3000	2600	2370
32º / 90º	3100	2800	2400	2150
43º / 109º	2550	2370	1950	1800

3 mm

SCALA 3000 REMOTE

°C / °F	10º / 50º	15º / 60º	21º / 70º	30º / 86º
10º / 50º	3069	2883	2511	2325
21º / 68º	3041	2790	2418	2204
32º / 90º	2883	2604	2232	2000
43º / 109º	2372	2204	1814	1674

MODELS MODELOS

	Temp.EV. (ºC)	ASHRAE CONDITIONS CONDICIONES ASHRAE (W)	(BTu/h)	(W) 43ºC	(n.)	(mm²)	FUSE	100 Kg (Kw/h)	(l/h)	HEAT REJECTED (W)	(BTu/h)	(Kg)	(Kg)	(m³)
SCALA 3000 S	-28	16.500	56.300	200	3	6	32	7,8	16,6	-	-	280	320	1,27
RCU 3000	-	-	-	12.150	5	6	32	-	-	19.800	67.560	360	400	2,64

ITV ICE makers

ITV ICE MAKERS, S.L.
POL. IND. SECTOR 13, AVDA. DELS HOSTALERS, 2
46394 RIBARROJA DE TURIA, VALENCIA, SPAIN
PHONE: +34 96 166 75 75
info@itv.es | www.itv.es

TECHNICAL ASSISTANCE
ITV ICE makers SERVICE

SERVICE
SERVICIO ASISTENCIA TÉCNICA
service@itv.es
Skype: ITV.Service
+34 961 667 639
8:00AM | 7:00PM

2 YEARS WARRANTY

Subject to certain limitations and exclusions. Only spare parts.
Sujeto a limitaciones y exclusiones.
Solo piezas de respuesto.

ISO 9001 14001

0000_itv/enes_07/I/26